500 Mbit/s

Powerline WLAN 500 Kit

Erweitern Sie Ihr WLAN aus jeder Steckdose!

Das Powerline Wi-Fi 500 Kit enthält einen Powerline 500 Adapter und einen Powerline WLAN 500 Adapter. Es schafft auf sehr einfache Weise einen Highspeed WLAN Hotspot mit einer Geschwindigkeit von bis zu 300 Mbit/s mit Ihren vorhandenen elektrischen Verkabelungen.

Verbinden Sie einfach den Powerline 500 Adapter über einen Ethernet-Anschluss mit Ihrem bestehenden Internet-Modem und Sie haben sofort eine Internetverbindung aus jeder Steckdose. Anschließend können Sie mit dem Powerline WLAN 500 Adapter einen neuen WLAN Hotspot in einem gewünschten Raum erstellen und die WLAN-Abdeckung in wenigen Minuten erweitern.

Keine neuen Kabel sind erforderlich! Verbinden Sie Computer, Unterhaltungselektronik, Tablets, Smartphones und weitere netzwerkfähige Geräte mit dem Internet einfach über Ihre Steckdosen.

Die Installation ist durch die Nullzeit-Konfiguration extrem einfach und erfordert kein Fachwissen. Mit dem Powerline WLAN 500 Kit erstellen Sie Ihren eigenen WLAN Hotspot mit Geschwindigkeiten bis zu 300 Mbit/s in jeder Steckdose Ihres Hauses und erweitern somit Ihr WLAN-Netzwerk.

Leistung

- Kit mit 1 Powerline 500 Adapter + 1 Powerline WLAN 500 Adapter
- Powerline HomePlug™ AV Standard
- Powerline Geschwindigkeit bis zu 500 Mbit/s
- WLAN Geschwindigkeit bis zu 300 Mbit/s
- 802.11n/b/g WLAN Standard
- Funtkioniert mit jedem Standard Modem oder Router

Abdeckung & Zuverlässigkeit

- Reichweite über 300 m über den elektrischen Schaltkreis
- 2x einstellbare externe Antennen bei Powerline WLAN 500 Adapter für maximale Abdeckung und Zuverlässigkeit
- Plug & Play Installation in einer Minute

Sicherheit

- 128 Bit AES Verschlüsselung für Netzwerksicherheit und Datenschutz
- WPA/WPA2 für höchste WLAN-Sicherheit
- Connect & Secure Taste für optimale Netzwerksicherheit

Anschlüsse

- Integrierte extra Steckdose mit einer Ausgangsleistung von bis zu 16 A für Powerline 500 Adapter
- 2 Ethernet LAN Anschlüsse für Powerline WLAN 500 Adapter zum Anschluss von Computer, Set-Top-Box, Smart TV, Videospiel Konsolen, etc.

500 Mbit/s

Powerline WLAN 500 Kit

Powerline WLAN 500 Adapter

Frequenz	2.4 GHz
Standards	IEEE 802.11n/g/b, IEEE 802.3, IEEE 802.3u
Signalrate	2.4 GHz: Bis zu 300 Mbit/s
Sicherheit	WPA-Personal, WPA2-Personal, WPA-Personal/WPA2-Personal mixed mode, MAC address filtering
Antenne	2x 3dBi rundstrahlend, verstellbar
Sendeleistung	Europa: <20 dBm
Unterstützte Kanäle	2.4 GHz: 1, 2, 3, 4, 5, 6, 7, 8, 9, 10, 11, 12, 13
Ethernet Anschlüsse	1x 10/100M LAN Anschluss (Auto MDI/MDIX) 1x 10/100M WAN Anschluss (Auto MDI/MDIX)
Tasten	Connect & Secure, Wiederherstellen/WPS
LEDs	Strom, LAN/WAN, Powerline, WLAN
Abmessungen (BxDxH)	101,5 x 71,5 x 210 mm
Gewicht in kg	0.17

Powerline 500 Adapter

Frequenz	2 MHz ~ 68 MHz
Standards	HomePlug™ AV, IEEE 802.3, IEEE 802.3u
Schnittstelle	10/100M Ethernet, zusätzliche Steckdose 250 V AC 16 A max.
Tasten	Connect & Secure, Wiederherstellen
LEDs	Strom, Powerline, Ethernet
Leistung	100 - 240 V, 50/60 Hz
Sicherheit	128 bit AES
Reichweite	Bis zu 300 m über den elektrischen Schaltkreis
Abmessungen (BxDxH)	60 x 74 x 117 mm
Gewicht in kg	0.16

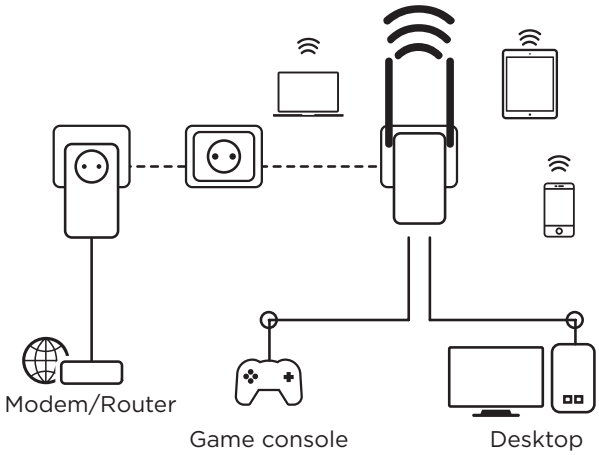

Sonstiges

Zertifizierung	CE
Verpackungsinhalt	1x Powerline WLAN 500 Adapter 1x Powerline 500 Adapter 2x Ethernet Kabel, Installationsanleitung, Gewähleistungskarte
Systemanforderungen	Windows 7, 8, 8.1, 10, Mac OS X, Linux, Internet Browser
Umweltbedingungen	Betriebstemperatur: 0 °C ~ +40 °C Lagertemperatur: -40 °C ~ +70 °C Luftfeuchtigkeit (in Betrieb): 10%~90% nicht-kondensierend Luftfeuchtigkeit (bei Lagerung): 5%~90% nicht-kondensierend

POWERLWF500DUOEU EAN: 8717185449778
POWERLWF500DUOFR EAN: 8717185449785

17 Oct 2017 18:55

In Folge kontinuierlicher Forschung und Entwicklung können sich Spezifikationen, Form und Aussehen der Produkte ändern. STRONG kann nicht in Bezug auf Logos, Marken oder Warenzeichen zur Verantwortung gezogen werden, die nicht durch STRONG selbst registriert wurden. Alle Produktnamen sind Warenzeichen oder eingetragene Warenzeichen ihrer jeweiligen Eigentümer. Wi-Fi und Wi-Fi Protected Setup sind eingetragene Warenzeichen der Wi-Fi Alliance®. Datenverarbeitung, Abstand, Signalbereich und Abdeckung pro Quadratmeter werden nur für Referenzzwecke und auf der Grundlage von Leistungstestergebnissen unter normalen Anwendungsbedingungen bestimmt. Die tatsächlichen Leistungen können nicht garantiert werden und können aufgrund von unterschiedlichen Umgebungen, Abständen sowie unterschiedlicher Positionierung der Produkte, der Mischung von Produkten, Baustoffen, drahtlosen und elektrischen Störungen und anderen ungünstigen Bedingungen abweichen.
© STRONG 2017. Alle Rechte vorbehalten.